HIGROSTATO ELECTRÓNICO – DC LINE

DCF 010 | DC 20 a 56 V

- > Alta capacidad de conmutación DC
- > Humedad relativa regulable
- > Baja histéresis
- > Relé electrónico integrado
- > Indicación óptica de funcionamiento (LED)
- > Medición precisa con un sensor externo

El higrostato electrónico con relé integrado se utiliza para controlar dispositivos de corriente continua (DC) con altas capacidades en los armarios de control y de distribución. Las resistencias calefactoras, refrigeradores, ventiladores con filtro o dispositivos de señal pueden ser controlados directamente a través de un circuito electrónico interno. El sensor externo se puede colocar libremente en cualquier lugar del armario de control para mediciones de humedad relativa. Además, este higrostato está disponible en versiones que no sólo miden la humedad a través del sensor externo, sino también la temperatura.

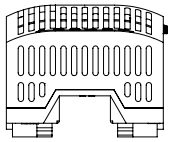

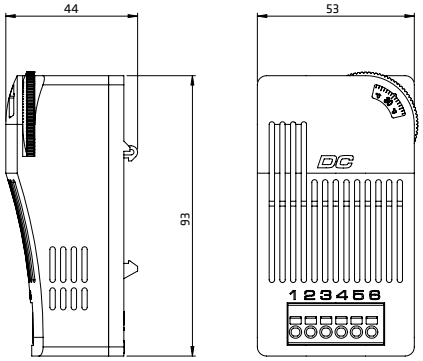

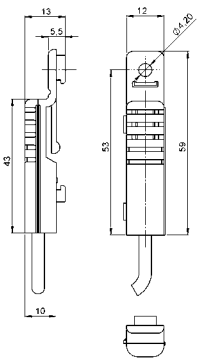

DATOS TÉCNICOS

Histéresis (humedad)	4 % RH (± 1 % tolerancia) a +25 °C (+77 °F), 50 % RH
Tiempo de reacción	aprox. 5 segundos
Sensor externo	cable de 2 m con conector de enganche rápido (incluido en la entrega)
Clase de contacto	contacto cerrador NO (MOSFET) o contacto abridor NC (MOSFET)
Duración de vida	> 100.000 ciclos
Tensión de alimentación	DC 20 a 56 V
Indicador óptico	LED
Conexión	borne de 6 polos: cable trenzado[1] 1,5 mm² (AWG 16), máx 2,5 mm² (AWG 12)
Fijación	clip para carril 35 mm, EN 60715
Carcasa	plástico según UL94 V-0, gris (bicolor)
Dimensiones	93 x 53 x 44 mm
Peso	aprox. 120 g (sensor incluido)
Posición de montaje	vertical
Temp. almacenamiento	-40 a +80 °C (-40 a +176 °F)
Humedad de servicio/almacenamiento	máx. 90 % RH (sin condensación)
Grado de protección	IP20
Homologaciones	VDE, UL File No. E164102, EAC
Nota	otras versiones tras consulta

[1] Cuando se realiza la conexión con cable trenzado, es necesario utilizar terminal tubular.

Diagrama de conexión

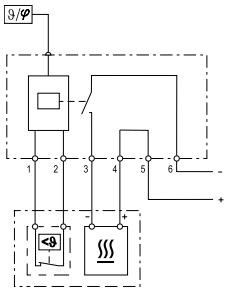

Ejemplo de conexión

Resistencia Higrostato electrónico DCF 010

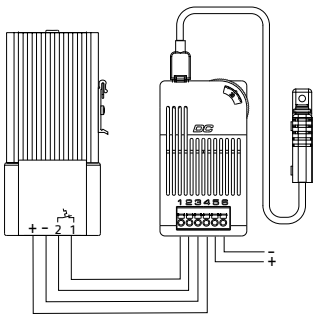

Art. No.	Máx. potencia de conexión	Temperatura de servicio	Función de conmutación primaria rango de regulación humedad	Función de conmutación secundaria conexión de temperatura[2]	Contacto (primario)
01012.0-20	DC 15 A	-40 a +40 °C (-40 a +104 °F)	40 a 90 % RH	Ajuste predeterminado a +5 °C (+41 °F)	Contacto cerrador (NO)
01012.0-21	DC 13 A	-40 a +50 °C (-40 a +122 °F)	40 a 90 % RH	Ajuste predeterminado a +5 °C (+41 °F)	Contacto cerrador (NO)
01012.0-22	DC 11 A	-40 a +60 °C (-40 a +140 °F)	40 a 90 % RH	Ajuste predeterminado a +5 °C (+41 °F)	Contacto cerrador (NO)

[2] Las versiones con función de conmutación secundaria también pueden registrar la temperatura y, por lo tanto, ofrecen una protección adicional para la electrónica. Histéresis: 4 % RH (±1 tolerancia) a +25 °C (+77 °F), 50 % RH.

www.stegotronic.es

29.01.2020 | Especificaciones sujetas a cambios sin notificación previa. La aprobación o riesgo de este producto para su uso debe ser determinada por el cliente en su aplicación final.